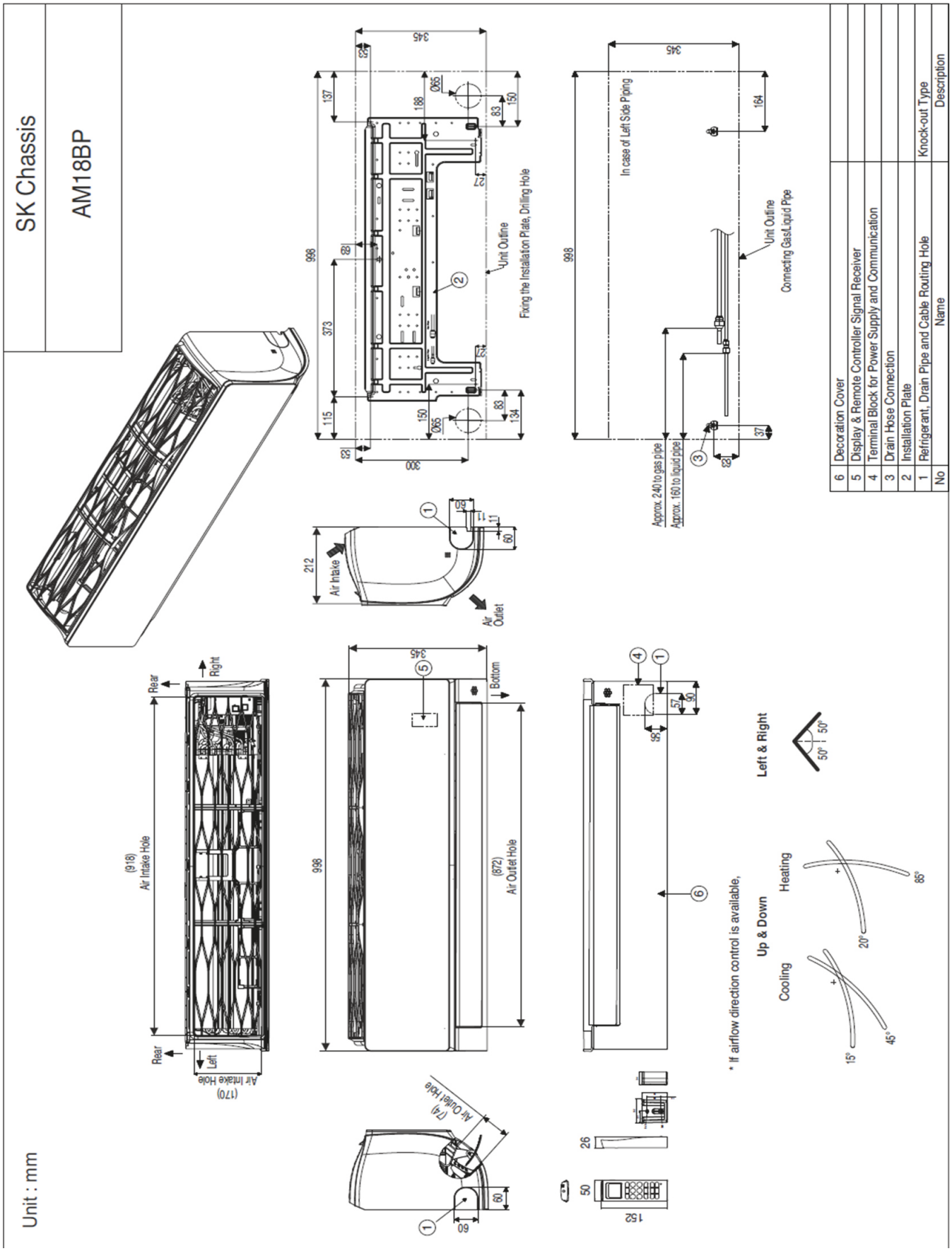Nástěnné jednotky RAC - **ARTCOOL AC18~24BQ, AC18SQ**